Приложение №4
к Закупочной Документации

Водомерная вставка со счетчиком СКБ-25 и фильтром ФММ-25
М 1:10

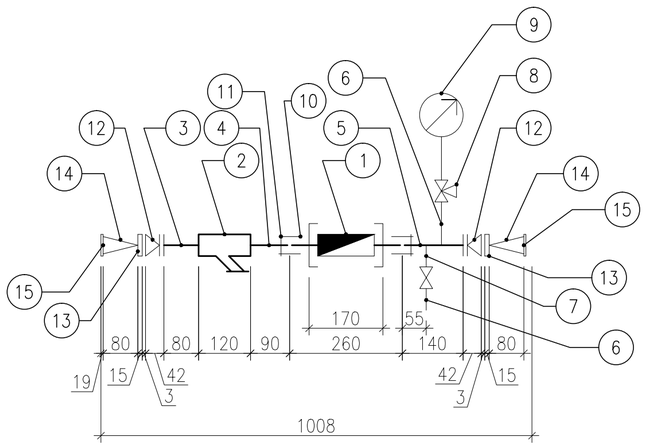

Поз.	Обозначение	Наименование	Кол-во	Масса ед., кг	Примечание
Водомерный узел Ду 100 мм					
1	ТУ 26-07-1359-84 ОАО з-д "Водоприбор"	Задвижка чугун. фланц МЗВ-100	6	26	
2	ТУ 3721-020-03219029-2009 ОАО з-д "Водоприбор"	Задвижка чугун. фланц с эл. приводом МЗВПР-100	1	25,6	
3	ГОСТ 5525-88	Тройник чугун. фланц. ТФ 100х100	4	26,6	
4	ГОСТ 5525-88	Колено чугун. фланц. УФ 100	5	17,2	
5	ГОСТ 10704-91	Патрубок ст. ø100 мм, l=1163 мм	1	26,98	
6	ГОСТ 10704-91	Патрубок ст. ø100 мм, l=163 мм	1	3,57	
7	ГОСТ 10704-91	Патрубок ст. ø100 мм, l=170 мм	1	3,70	
8	ГОСТ 10704-91	Патрубок ст. ø100 мм, l=750 мм	1	15.30	
9	ГОСТ 12820-80	Фланец ст. приварной ø100 мм	10	3,96	
10	Прилагаемые материалы ПП16-11, стр. 120, 124	Опора ОП-5	3		
11	Прилагаемые материалы ПП16-11, стр. 120, 124	Опора КНС-VII	3		
	ГОСТ 7798-70* ГОСТ 5915-70*	Болт М16х70 оцинк. с гайкой М16, Ру=10кгс/см²	96	0,174	
	ГОСТ 7398-90	Прокладка резиновая ø122 мм	24	0,07	
		Вес водомерного узла		561,0	

Водомерный узел
М 1:20

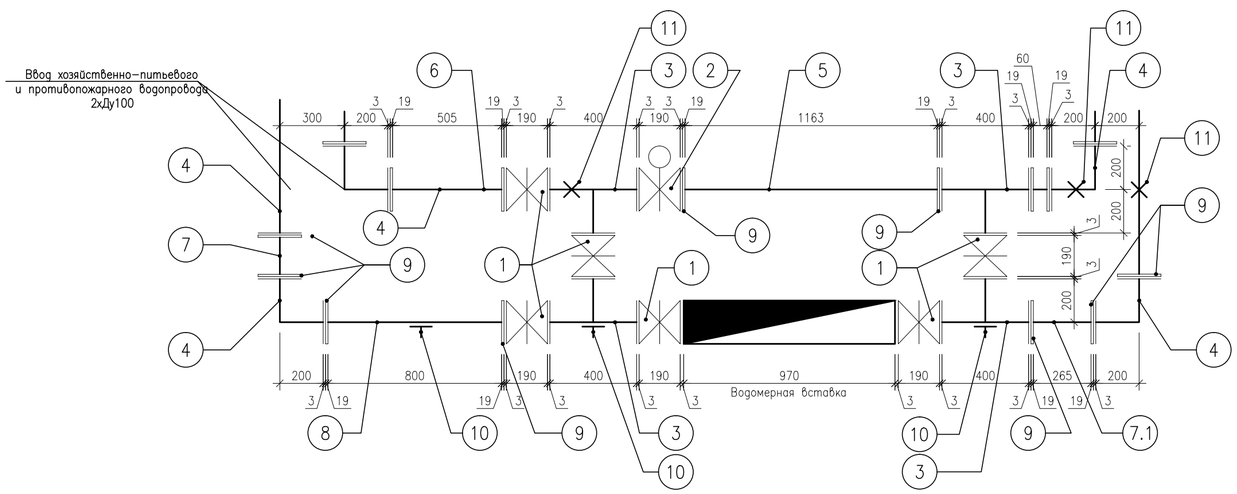

Поз.	Обозначение	Наименование	Кол-во	Масса ед., кг	Примечание
Водомерная вставка					
1	ТУ 400-09-94-97 ОАО з-д "Водоприбор"	Счетчик воды крыльчатый СКБ-25	1	2,1	
2	ОАО з-д "Водоприбор"	Фильтр магнитный муфтовый ФММ-25	1	1,5	
3	ГОСТ 3262-75*	Патрубок ст. оцин. ø25 мм, l=108 мм	2	0,26	
4	ГОСТ 3262-75*	Патрубок ст. оцин. ø25 мм, l=150 мм	1	0,36	
5	ГОСТ 3262-75*	Патрубок ст. оцин. ø15 мм, l=200 мм	2	0,26	
6	ТУ 26-07-1061-73	Трехходовой кран 14М1, Ру=16кгс/см², ø15 мм	1	0,26	
7	ГОСТ 5761-74	Вентиль запорный муфтовый 15ч8р2 ø15 мм	1	0,75	
8	ГОСТ 2405-88	Манометр показ. МП-3у, Ру=10кгс/см²	1	0,92	
9	ГОСТ 8954-75	Муфта короткая прямая ø25 мм	2	0,15	
10	ГОСТ 8961-75*	Контргайка ø25 мм	4	0,077	
11	ОАО з-д "Водоприбор"	Переход с фланцем 50/25	2	0,45	
12	ГОСТ 12820-80	Фланец ø50 мм приварной	2	2,06	
13	ГОСТ 17378-83	Концентр. переход приварной 108х6/57х6	2	1,2	
14	ГОСТ 12820-80	Фланец ø100 мм приварной	2	3,81	
	ГОСТ 7798-70* ГОСТ 5915-70*	Болт М16х70 оцинк. с гайкой М16, Ру=10кгс/см²	8	0,14	
	ГОСТ 7338-77*	Прокладка резиновая ø102 мм	2	0,07	
		Вес вставки		19,72	

Согласовано
Согласовано

Гл.спец.ВК	Хоменко	03.13
Гл.спец.ОВ	Ангелов	03.13
Гл.спец.ЭО	Желябовский	03.13

Взам. инв.№
Подп. и дата
Инв.№ подл.

Изм.	Кол.уч.	Лист	N док.	Подп.	Дата
Разработ.		Хоменко			02.13
Проверил					
Норм.контр.					

Заказчик: ООО "Реставратор-М" 20PRC/12-ВК3

Здание АТС. Центральная телефонная станция.
Уличный корпус. Дворовый корпус.
Москва, Милютинский переулок, д. 5, стр. 1.

Комплексный капитальный ремонт с реставрацией и приспособлением к современному использованию существующего здания.

Стадия	Лист	Листов
РД	4	

Водоснабжение.
Водомерный узел и водомерная вставка.

CTS ENGINIRING

Копировал Формат А2